МІНІСТЕРСТВО ОСВІТИ І НАУКИ УКРАЇНИ
ДЕРЖАВНИЙ ВИЩИЙ НАВЧАЛЬНИЙ ЗАКЛАД
«ДОНБАСЬКИЙ ДЕРЖАВНИЙ ПЕДАГОГІЧНИЙ УНІВЕРСИТЕТ»

Освітня програма чинна з 2017 р.
затверджена рішенням вченої ради ДДПУ
(протокол № 1 від 30.08.2017 р.)

ОНОВЛЕНА ЗА РЕЗУЛЬТАТАМИ ПЕРЕГЛЯДУ
Голова вченої ради _____С. О. Омельченко
(протокол № 1 від 28.08.2020 р.)

Вводиться в дію з 01 вересня 2020 р.
Ректор _____С. О. Омельченко
(наказ по ДДПУ № 463 від 20.08.2020 р.)

ОСВІТНЯ (ОСВІТНЬО-ПРОФЕСІЙНА) ПРОГРАМА

«ПОЧАТКОВА ОСВІТА»

Рівень вищої освіти	**другий (магістерський)**
Ступінь вищої освіти	**магістр**
Галузь знань	**01 Освіта/Педагогіка**
Спеціальність	**013 Початкова освіта**

Слов’янськ – 2020

ПЕРЕДМОВА

ОП «Початкова освіта» другого (магістерського) рівня вищої освіти

I. Розроблена як тимчасовий Стандарт ДВНЗ «Донбаський державний педагогічний університет» для спеціальності 013 Початкова освіта відповідно до Національної рамки кваліфікацій (НРК) за освітнім рівнем магістра.

II. **Розробники освітньої програми** – робоча група кафедри теорії і практики початкової освіти, кафедри природничо-математичних дисциплін та інформатики в початковій школі у складі:

НАУКОВО-ПЕДАГОГІЧНІ ПРАЦІВНИКИ, які працюють в ДДПУ за основним місцем роботи*:*

1. Хижняк І. А., ***гарант освітньої програми,*** диплом про вищу освіту (спеціаліст) за спеціальністю: «Педагогіка і методика початкового навчання та українська мова і література», доктор педагогічних наук зі спеціальності 13.00.04 – теорія і методика професійної освіти, професор кафедри теорії і практики початкової освіти; декан факультету початкової, технологічної та професійної освіти; стаж наук.-пед. роботи – 25 р.

2. Гаврілова Л. Г., диплом про вищу освіту (магістр) за спеціальністю 013 Початкова освіта, доктор педагогічних наук зі спеціальності: 13.00.04 – теорія і методика професійної освіти, професор кафедри теорії і практики початкової освіти; завідувач кафедри теорії і практики початкової освіти, професор; стаж наук.-пед. роботи – 31 р.

3. Євтухова Т. А., диплом про вищу освіту (магістр) за спеціальністю 013 Початкова освіта, кандидат педагогічних наук зі спеціальності: 13.00.03 – спеціальна педагогіка, доцент кафедри педагогіки; доцент, завідувач кафедри природничо-математичних дисциплін та інформатики в початковій освіті; стаж наук.-пед. роботи – 29 р.

4. Бескорса О. С., диплом про вищу освіту (спеціаліст) за спеціальністю «Педагогіка і методика середньої освіти. Мова та література (англійська, німецька)», кандидат педагогічних наук зі спеціальності: 13.00.09 – теорія навчання, доцент кафедри теорії і практики початкової освіти; стаж наук.-пед. роботи – 11 р.

5. Ішутіна О. Є., диплом про вищу освіту (спеціаліст) за спеціальністю «Педагогіка і методика середньої освіти. Українська мова і література та мова і література (англійська)», кандидат педагогічних наук зі спеціальності: 13.00.04 – теорія і методика професійної освіти, доцент кафедри теорії і практики початкової освіти; стаж наук.-пед. роботи – 7 р.

СТЕЙКХОЛДЕРИ, включені до робочої групи:

6. Литвинова І. М., головний спеціаліст сектору роботи з експертами Управління Державної служби якості освіти у Донецькій області (*представник роботодавця*).

7. Головань М. М., завідувачка методичного кабінету при відділі освіти, культури, сім'ї, молоді та спорту Миколаївської міської ради (*випускниця спеціальності*, *фахівець/практик зі спеціальності 013 «Початкова освіта»)*

8. Величко Г. (*здобувач ОП «Початкова освіта»/ спеціальності 013 Початкова освіта 1 курс, магістратура, денна форма навчання*).

Рецензенти освітньої програми: *рецензії-відгуки додаються*.

1. Довженко Тетяна Олексіївна – доктор педагогічних наук, професор, декан факультету початкового навчання, Харківський національний педагогічний університет імені Г.С. Сковороди.

2. Коломієць Наталія Андріївна – кандидат педагогічних наук, доцент кафедри виховних технологій та педагогічної творчості Уманського державного педагогічного університету імені Павла Тичини

Нормативні документи, на підставі яких розроблено освітню програму:

1. Положення «Про освітні програми ДВНЗ «Донбаський державний педагогічний університет».
2. Закон України «Про освіту».
3. Закон України «Про вищу освіту».
4. Постанова КМУ від 30.12.2015 №1187 «Про затвердження Ліцензійних умов провадження освітньої діяльності закладів освіти» зі змінами, внесеними постановою КМУ № 347 від 10.05.2018 р.
5. Постанова КМУ від 29.04.2015 №266 «Про затвердження переліку галузей знань і спеціальностей, за якими здійснюється підготовка здобувачів вищої освіти», зі змінами згідно пост. КМУ від 27.09.2016 №674, від 01.02.2017 №53.
6. Постанова КМУ від 23.11.2011№1341 «Про затвердження Національної рамки кваліфікацій» зі змінами, в редакції постанови Кабінету Міністрів України від 25 червня 2020 р. № 519.
7. Наказ МОН України від 11.07.2019 №977 «Про затвердження Положення про акредитацію освітніх програм, за якими здійснюється підготовка здобувачів вищої освіти».
8. Державний стандарт початкової освіти. URL: https://zakon.rada.gov.ua/laws/show/688-2019-%D0%BF#Text
9. Професійний стандарт «Вчитель початкових класів закладу загальної середньої освіти». Затверджено Міністерством соціальної політики України 10.08.2018. URL: http://education-ua.org/ua/tsifri-i-fakti/1230-profesijnij-standart-vchitel-pochatkovikh-klasiv-zakladu-zagalnoji-serednoji-osviti

1. ПРОФІЛЬ ОСВІТНЬОЇ ПРОГРАМИ
«ПОЧАТКОВА ОСВІТА»
другого (магістерського) рівня
спеціальності 013 Початкова освіта

1 - Загальна інформація	
Повна назва вищого навчального закладу та структурного підрозділу	**Державний вищий навчальний заклад** «Донбаський державний педагогічний університет»; **факультет** початкової, технологічної та професійної освіти; **кафедра** теорії і практики початкової освіти.
Ступінь вищої освіти та назва кваліфікації мовою оригіналу	**МАГІСТР** ***Освітня кваліфікація*: Магістр початкової освіти.** ***Професійна кваліфікація*: Викладач педагогіки і методики початкової освіти. Учитель початкової школи та музики / Учитель початкової школи та англійської мови / Учитель початкової школи та інформатики / Учитель початкової школи та керівник хореографічного колективу**
Офіційна назва освітньої програми	Освітньо-професійна програма **«Початкова освіта» другого (магістерського) рівня спеціальності 013 Початкова освіта**
Тип диплому та обсяг освітньої програми	**Диплом магістра, одиничний, 90 кредитів ЄКТС,** **термін навчання – 1рік 4 місяців –** для споріднених спеціальностей; **термін навчання – 1 рік 10 місяців –** для неспоріднених спеціальностей *(з урахуванням періоду компенсаційного навчання з обсягом 30 кредитів ЄКТС)*
Наявність акредитації	**Освітня програма «Початкова освіта» акредитована АК України**, прот. № 133 від 27.11.2018 Сертифікат: серія УД №05006849 Період акредитації: до 01.07.2024 р. МОН України №13 від 08.01.2019 р.
Цикл/рівень	НРК України – 7 рівень, FQ-EHEA – другий цикл, QF-LLL – 7 рівень.
Передумови	Прийом (зарахування) осіб здійснюється на конкурсній основі з урахуванням показників, які регламентуються Умовами вступу до ЗВО України та Правилами прийому до ДДПУ в 2020 р. На базі здобутого ступеня бакалавра за спорідненою спеціальністю – за результатами вступних випробувань із конкурсних предметів. На базі здобутого ступеня бакалавра або магістра за неспорідненою спеціальністю – за результатами вступних випробувань із конкурсних предметів та за умови успішного проходження додаткового вступного випробовування за фахом. Обов'язковою умовою є компенсаційне навчання протягом семестру (в обсязі 30 кредитів ЄКТС).
Мова(и) викладання	**Українська**
Термін дії освітньої програми	***На період акредитації*** до 1.07.2024 р. *З можливістю внесення змін або перегляду упродовж вказаного періоду*
Інтернет-адреса постійного розміщення опису освітньої програми	**Вебсайт ДДПУ –** www.ddpu.edu.ua. Сторінки «Абітурієнту», «Студенту».

2 — Мета освітньої програми	
Метою ОП є підготовка професійно компетентного викладача педагогіки та методики початкової освіти, учителя початкової школи. Відповідно до вимог компетентнісної парадигми освіти, специфіки сучасного інформаційного суспільства, освітніх інновацій, спричинених впровадженням Концепції Нової української школи, фахівець магістерського вищої освіти спеціальності 013 Початкова освіта повинен мати високий рівень професійної компетентності, володіти глибокими знаннями основ наукового філософського світогляду, широкою ерудицією та культурою, бути взірцем для молодого покоління, активно проводити в життя політику національного відродження, досконало виконувати професійну діяльність в галузі початкової освіти, систематично поповнювати свої знання і застосовувати їх на практиці.	
3 — Характеристика освітньої програми	
Предметна область (галузь знань, спеціальність, спеціалізація (за наявності)	Галузь знань 01 Освіта/ Педагогіка; Спеціальність 013 «Початкова освіта»; (вибіркові блоки: «Інформатика», «Англійська мова», «Музика», «Хореографія»). **Об'єктами вивчення та діяльності** є цілісний освітній процес, методичні системи навчання учнів початкової школи освітніх галузей, визначених Державним стандартом початкової освіти, психолого-педагогічні закономірності навчання, розвитку та виховання молодших школярів. **Цілі навчання:** набуття здобувачами вищої освіти загальних та спеціальних (фахових) компетентностей щодо навчання учнів початкової школи освітніх галузей, визначених Державним стандартом початкової освіти, на рівні, що відповідає академічній і професійній кваліфікації. **Теоретичний зміст предметної області:** теоретичні засади процесу навчання учнів початкової школи освітніх галузей, визначених Державним стандартом початкової освіти, у тому числі й теоретичні основи наукових галузей, що їм відповідають, психолого-педагогічні основи навчання, розвитку та виховання молодших школярів, основи створення освітньо-розвивального середовища в початковій школі. **Методи, методики та технології:** оволодіння системою методів навчання, розвитку та виховання молодших школярів, комплексом освітніх (навчальних, виховних, розвивальних) методик і технологій навчання учнів початкової школи освітніх галузей, визначених Державним стандартом початкової освіти, для набуття достатнього досвіду застосовування їх на практиці. **Інструменти й обладнання:** мультимедійне обладнання, інтерактивна дошка, онлайн ресурси інтерактивного навчання, навчально-методичний інструментарій, обладнання навчального і загального призначення для навчальних кабінетів початкової школи
Орієнтація освітньої програми	**Освітньо-професійна програма *професійної орієнтації***
Основний фокус освітньої програми та спеціалізації	Освітня програма спрямована на здобуття вищої освіти магістерського рівня в галузі 01 Освіта/Педагогіка за спеціальністю 013 Початкова освіта з вибірковими блоками освітніх компонентів («Інформатика»; «Англійська мова»; «Музика»; «Хореографія»),

	представлених для можливості формування індивідуальної освітньої траєкторії здобувача вищої освіти. Передбачає ***професійно-практичну, педагогічну та психологічну*** підготовку здобувачів до професійної діяльності в закладах вищої освіти, закладах загальної середньої освіти. Ключові слова: магістр початкової освіти, викладач педагогіки та методики початкової освіти, учитель початкової школи, учитель інформатики початкової школи, учитель англійської мови початкової школи, учитель музики початкової школи, керівник дитячих хореографічних колективів, професійна підготовка, професійна компетентність
Особливості програми	- стандартизована відповідно до професійного стандарту «Вчитель початкових класів закладу загальної середньої освіти», який визначає основну мету професійної діяльності – організація навчально-пізнавальної діяльності, виховання та розвитку учнів початкової школи; - містить вибіркові блоки: «Інформатика», «Англійська мова», «Музика», «Хореографія», – опанування яких створює умови для розширення кваліфікаційних можливостей здобувача.
4 – Придатність випускників до працевлаштування та подальшого навчання	
Придатність до працевлаштування	Магістр початкової освіти може посідати такі посади в закладах освіти різних типів (за класифікатором професій ДК 003:2010): - 2310 викладач університетів та закладів вищої освіти; - 2331 учитель початкових класів закладу загальної середньої освіти; - 2331 учитель інформатики в початковій школі / учитель англійської мови в початковій школі / учитель музики в початковій школі / керівник дитячих хореографічних колективів.
Подальше навчання	Навчання на третьому освітньо-науковому рівні вищої освіти.
5 – Викладання та оцінювання	
Викладання та навчання	***Освітній процес*** побудований на принципах студентоцентрованого особистісно орієнтованого навчання, на основі компетентнісного, системного, праксеологічного, синергетичного, інформаційного підходів. **Форми навчання:** аудиторні, позааудиторні, самостійна робота. **Методи навчання:** абстрактно-дедуктивний, проблемно-пошуковий, дослідницький, частково-пошуковий, інтерактивні, загально-дидактичні й практико-орієнтовані методи навчання.
Оцінювання	**Оцінювання навчальних досягнень здобувачів вищої освіти** *здійснюється за* ***національною шкалою*** *(відмінно, добре, задовільно**,** незадовільно;зараховано/незараховано) та за* ***накопичувальною бально-рейтинговою системою*** *(100-бальною),* що передбачає оцінювання здобувачів вищої освіти за усі види аудиторної та позааудиторної навчальної діяльності, спрямованої на опанування навчального навантаження з освітньої програми. **Шкала оцінювання в ДДПУ**: **відмінно** – 90 – 100 б.; **добре –** 89 – 75 б.; **задовільно** – 60 – 74 б.; **незадовільно** – 26 – 59 б.;

	неприйнятно – 0 – 25 б. **Види контролю**: поточний контроль, поетапний, модульний, підсумковий контроль. **Форми контролю**: усне та письмове опитування, тестові завдання, есе, презентації, практика.

6 – ПРОГРАМНІ КОМПЕТЕНТНОСТІ

Інтегральна компетентність

ІК. <u>Магістр – 7 рівень НРК:</u>

Здатність розв'язувати складні задачі і проблеми у певній галузі професійної діяльності Освіта/Педагогіка (Початкова освіта) або у процесі навчання, що передбачає проведення досліджень та / або здійснення інновацій та характеризується невизначеністю умов і вимог.

Знання	Уміння	Комунікація	Автономність і відповідальність
Спеціалізовані концептуальні знання, що включають сучасні наукові здобутки у сфері професійної діяльності або галузі знань і є основою для оригінального мислення та проведення досліджень, критичне осмислення проблем у галузі та на межі галузей знань	спеціалізовані уміння/ навички розв'язання проблем, необхідні для проведення досліджень та/або провадження інноваційної діяльності з метою розвитку нових знань та процедур здатність інтегрувати знання та розв'язувати складні задачі у широких або мультидисциплінарних контекстах здатність розв'язувати проблеми у нових або незнайомих середовищах за наявності неповної або обмеженої інформації з урахуванням аспектів соціальної та етичної відповідальності	зрозуміле і недвозначне донесення власних знань, висновків та аргументації до фахівців і нефахівців, зокрема до осіб, які навчаються	управління робочими або навчальними процесами, які є складними, непередбачуваними та потребують нових стратегічних підходів відповідальність за внесок до професійних знань і практики та/або оцінювання результатів діяльності команд та колективів здатність продовжувати навчання з високим ступенем автономії

ЗК-1. Здатність до особистісної й професійної самоактуалізації й самореалізації в якості викладача ЗВО на засадах високої культури, опанування філософсько-методологічних підвалин освітнього процесу в ЗВО; планувати, організовувати та реалізовувати на практиці дії зі зміцнення здоров'я (фізичного, психічного, соціального й духовного) та збереження довкілля. (екосоціокультурна).

Здатність трактувати філософсько-методологічні підвалини освітнього процесу в ЗВО, зіставляти та пояснювати історичні факти й закономірності розвитку вищої освіти, усвідомлювати цінність і фізичного, психічного, соціального й духовного здоров'я людини, сприяти збереженню довкілля.	Здатність дотримуватися гуманістичних етичних принципів і норм, правил культури поведінки викладача ЗВО, спираючись на загальнолюдські та національні цінності, планувати, організовувати та реалізовувати на практиці дії зі зміцнення здоров'я та збереження довкілля.	Здатність формувати судження щодо причин і залежностей здоров'я від способу власного життя, виконання правил безпечної поведінки. Здійснювати комунікацію з питань особистісної й професійної самоактуалізації й самореалізації в якості викладача ЗВО.	Здатність до особистісної й професійної самоактуалізації й самореалізації в якості викладача ЗВО на засадах високої культури; ініціювати і брати на себе відповідальність за збереження та примноження моральних, культурних, наукових цінностей і досягнень суспільства. Свідомо прагнути до здорового способу життя, збереження довкілля.
ЗК-2 Здатність до пошуку, обробки й використання наукової та методичної інформації в сучасних складних інформаційних системах, її інтерпретації й використання з професійною метою; готовність до самостійного вирішення навчальних проблем ЗВО в умовах сучасної інноваційної політики; здатність використовувати мультимедійні та мережеві технології, ресурси Інтернет для забезпечення дистанційної форми навчання у ЗВО, розробляти й застосовувати спеціалізовані програмні продукти в освітній, науковій та управлінській діяльності, охороні авторських прав (інформаційна).			
Здатність усвідомлювати значення навчання й опанування сучасних знань, необхідних для організації ефективної професійної діяльності; пошуку, оброблення та аналізу наукової та методичної інформації; визначати сутнісні характеристики спеціалізованих програмних	Здатність вибирати наукову та методичну інформацію в сучасних складних інформаційних системах, інтерпретувати й використовувати її з професійною метою, самостійно вирішувати навчальні проблеми ЗВО в умовах сучасної інноваційної політики. Застосувати мультимедійні та мережеві технології, ресурси Інтернет для забезпечення дистанційної форми	Здатність знаходити адекватні комунікаційні засоби в процесі вирішення навчальних проблем у ЗВО. Використовувати мультимедійні та мережеві технології як засоби освітньої, наукової та управлінської комунікації у ЗВО. Спілкуватися та налагоджувати толерантні стосунки засобами інформаційних технологій.	Здатність виявляти ініціативність у процесі розроблення й застосовування спеціалізованих програмних продуктів у освітній, науковій та управлінській діяльності. Виявляти вміння до самостійного наукового пошуку в інформаційних системах. Здійснювати пошук, опрацьовувати та критично ставитися до наукової та методичної інформації.

продуктів в освітній, науковій та управлінській діяльності.	навчання у ЗВО.		
ЗК-3. Здатність організовувати ефективне наукове та навчальне спілкування зі здобувачами вищої освіти факультету ПТПО та колегами з дотриманням основних норм української літературної мови та іноземної мови; здатність логічно, правильно, аргументовано і чітко будувати усне та письмове висловлювання, застосовувати прийоми риторичної майстерності у професійній діяльності, володіти навичками публічної презентації результатів роботи, уміннями обирати відповідні форми і методи презентації; готовність до грамотного ведення дискусії і полеміки; здатність забезпечувати сприятливий психологічний клімат в педагогічному колективі (комунікативна).			
Здатність пояснити норми сучасної української літературної усної і писемної мови, іноземної мови, основні положення чинного законодавства про функціонування державної та іноземної мов в Україні, види документів, пов'язаних із професійною діяльністю, правила їх оформлення; терміни й професіоналізми, що використовуютьс я у професійно-педагогічній комунікації	Здатність демонструвати високий рівень комунікативних здібностей з державної та іноземної мов у професійній діяльності. Володіти прийомами риторичної майстерності у професійній діяльності, навичками публічної презентації результатів роботи. Здатність забезпечувати сприятливий психологічний клімат в педагогічному колективі.	Здатність встановлювати, підтримувати ефективне наукове та навчальне спілкування зі здобувачами вищої освіти факультету ПТПО та колегами з дотриманням основних норм української літературної мови та іноземної мови. Планувати та реалізовувати міжособистісні комунікативні акти з усіма учасниками освітнього процесу ЗВО, володіти стратегіями комунікативної поведінки в педагогічній та науковій діяльності.	Здатність вільно і самостійно спілкуватися державною мовою, рефлексувати й самостійно коригувати власний стиль професійної комунікації, добираючи відповідні форми і методи презентації. Здійснювати комунікацію з урахуванням грамотного ведення дискусії і полеміки.
ЗК-4. Здатність вільно орієнтуватися в теоретичних та практичних аспектах вищої педагогічної освіти, критеріях та рівнях професіоналізму викладача ЗВО та ін.; спроможність ставити мету й формулювати завдання, пов'язані з реалізацією власної соціально-професійної діяльності, адекватно оцінювати процес і результати освітньої діяльності здобувачів вищої освіти, їхні потенційні можливості; готовність майбутнього викладача до постійної самоактуалізації, мотивації високих досягнень, прагнення високих професійних результатів, життєвих успіхів (акмеологічна).			
Здатність розуміти	Здатність демонструвати	Здатність проєктувати та	Здатність аналізувати власні стани та вчинки у ситуаціях

теоретичні та практичні аспекти вищої педагогічної освіти, критерії та рівні професіоналізму викладача ЗВО; усвідомлювати важливість особистісного та професійного самоствердження та самовдосконалення упродовж усього життя, прагнення життєвого успіху.	постійне особистісне та професійне самовдосконалення як викладача ЗВО, що ґрунтується на прагненні високих професійних результатів, життєвих успіхів.	здійснювати педагогічну комунікацію задля постановки мети й формулювання завдань соціально-професійної діяльності, оцінювання процесу і результатів освітньої діяльності здобувачів вищої освіти.	освітнього процесу ЗВО. Оцінювати власну соціально-професійну діяльність, бачити недоліки та вчасно їх усувати.
ЗК-5. Здатність застосовувати softskills-навички в практичних ситуаціях.			
Здатність до усвідомлення психологічних закономірностей формування та розвитку критичного і рефлексивного мислення; закономірностей утворення та розвитку лідерства в команді.	Здатність до виявлення лідерських якостей та вміння працювати у команді, мотивація команди, вміння навчати, стресостійкості. Здатність користуватися засобами ІКТ для створення професійного портфоліо і планування особистісного саморозвитку.	Здатність до проведення переговорів, розв’язання конфліктів у сфері професійної діяльності; володіння навичками ефективної комунікації, презентаційними навичками, ораторським мистецтвом.	Здатність ініціювати навчальні проєкти, лідерство та автономність у їх реалізації; здатність ставити та досягати поставлених цілей; здатність до управління часом, цілеспрямованості, креативності тощо.
СК-1. Здатність до розвитку здобувачів вищої освіти як суб’єктів освітнього процесу на основі знань та умінь про їхні вікові, індивідуальні особливості та соціальні чинники розвитку. (психологічна)			
Здатність демонструвати базові психологічні знання для розвитку здобувачів вищої освіти як суб’єктів	Здатність застосовувати знання із загальної, вікової й педагогічної психології, що забезпечують реалізацію діяльнісного, особистісно	Здатність здійснювати психолого-педагогічну взаємодію з учасниками освітнього процесу у ЗВО з використанням	Здатність до самостійного вибору і відповідального використання сучасних психологічних методик і технологій з метою розвитку когнітивної та емоційної сфери здобувачів вищої освіти.

освітнього процесу на основі знань про їхні вікові, індивідуальні особливості та соціальні чинники розвитку	орієнтованого, компетентнісного та інших сучасних підходів до організації освітнього процесу у ЗВО; реалізовувати комплексний вплив на когнітивну, емоційну, моральну, фізичну сфери особистості здобувача вищої освіти.	сучасних освітніх технологій.	
СК-2. Здатність майбутнього випускника вирішувати стандартні та проблемні професійні завдання, що виникають в освітній практиці ЗВО, на основі сформованих знань про теоретичні засади педагогіки вищої школи (педагогічна)			
Здатність трактувати теоретичні засади педагогіки вищої школи; зміст, принципи, напрями, методи організації освітнього процесу в ЗВО, шляхи підвищення професійної майстерності вчителя початкової школи.	Здатність планувати, моделювати, конструювати, реалізувати, здійснювати рефлексію освітнього процесу в ЗВО, коригувати зміст професійної підготовки майбутнього вчителя початкової школи	Здатність демонструвати навички організації ефективної професійно-педагогічної і наукової комунікації з суб'єктами освітнього процесу в ЗВО та в різних сферах професійної діяльності.	Здатність виявляти прагнення до розвитку особистісно-професійних якостей та підвищення педагогічної кваліфікації.
СК-3. Здатність до управління закладом освіти, організації освітнього процесу, систематичного підвищення професійно-педагогічної кваліфікації (управлінська)			
Здатність демонструвати знання змісту нормативних документів, що регламентують організацію освітнього процесу в ЗВО, навчальних програм, критеріїв оцінювання. Знати цілі й завдання професійної	Здатність аналізувати зміст нормативних документів, що регламентують нормативних документів, що регламентують організацію освітнього процесу в ЗВО; порівнювати сучасні методичні системи в умовах автономії ЗВО. Користуватися нормативними документами;	Здатність здійснювати комунікативну взаємодію з колегами під час опрацювання нормативного забезпечення вищої освіти, дискутувати щодо змісту документів.	Здатність до управління закладом освіти;до самостійних рішень під час організації освітнього процесу; демонструвати досвід самоорганізації.

підготовки майбутнього вчителя початкової школи та будову її змісту.	реалізовувати цілі й завдання професійної підготовки майбутнього вчителя початкової школи.		
СК-4. Здатність ефективно діяти, розв'язуючи стандартні та проблемні методичні завдання під час навчання майбутніх учителів початкової школи, сформованість системи методичних знань і умінь, наявність досвіду їх застосування та емоційно-ціннісного ставлення до професійної діяльності в ЗВО (методична)			
Здатність трактувати: методику навчання певних елементів змісту, визначених програмою; засоби досягнення визначених у професійному стандарті вимог до рівня фахової підготовки майбутнього вчителя початкової школи. Здатність прогнозувати наслідки використання прийомів організації й керування навчальною діяльністю здобувачів вищої освіти. Знати специфіку змісту, засобів, форм, методів, технологій професійної підготовки майбутніх учителів початкової школи.	Здатність застосовувати методичні знання на теоретичному та практичному рівнях для формування професійної компетентності майбутніх учителів початкової школи. Здатність використовувати інноваційні технології в професійній діяльності, вивчати та узагальнювати перспективний педагогічний досвід вітчизняних та іноземних педагогів у галузі вищої освіти. Здатність організовувати освітній процес в реальних умовах ЗВО.	Здатність використовувати термінологію, притаманну вищій педагогічній освіті; формулювати методичну задачу за допомогою певних комунікативних засобів. Здатність використовувати адекватні комунікативні засоби під час проєктування освітньої діяльності здобувачів вищої освіти.	Здатність виявляти емоційно-ціннісне ставлення до професійної діяльності в ЗВО; самостійність у процесі розв'язування стандартних методичних задач. Здатність самостійно проєктувати процес професійної підготовки майбутніх учителів початкової школи.
СК-5. Готовність самостійно освоювати нові науково-педагогічні теорії з проблем початкової освіти; здатність до креативного мислення, набуття гнучкого образу мислення, який дозволяє зрозуміти та розв'язати професійні проблеми; готовність до організації дослідно-експериментальної та дослідницької роботи у галузі початкової освіти, апробації та представлення її результатів у публікаціях (дослідницька)			

Здатність спостерігати й аналізувати, висувати гіпотези щодо вирішення дискусійних питань; самостійно опановувати нові науково-педагогічні теорії з проблем початкової освіти; здатність до креативного мислення, набуття гнучкого образу мислення, який дозволяє зрозуміти та розв'язати професійні проблеми.	Здатність виконувати дослідницьку роботу; проводити педагогічні дослідження, організовувати експеримент; узагальнювати та передбачати наслідки дослідницької діяльності в процесі навчання у ЗВО та в подальшій професійній діяльності.	Здатність до здійснювати наукову комунікацію під час апробації та представлення її результатів у публікаціях; здатність послуговуватися науковою термінологією, притаманною сфері педагогічної освіти	Здатність демонструвати активну дослідницьку позицію по відношенню до своєї діяльності та до себе; здатність до самостійної організації дослідно-експериментальної та дослідницької роботи в галузі початкової освіти.

7 - ПРОГРАМНІ РЕЗУЛЬТАТИ НАВЧАННЯ	
ПР-01	Усвідомлювати цінності демократичного суспільства, демонструвати повагу до культури інших країн та етнічних груп, засуджувати прояви дискримінації та нерівності в педагогічній діяльності.
ПР-02	Створювати сприятливе здоров'язбережувальне освітнє середовище для здобувачів освіти, дбати про їхнє фізичне, психічне (інтелектуальне й емоційне) та соціальне здоров'я.
ПР-03	Вибирати та застосовувати сучасні методології, методики та методи початкового навчання, зокрема із використанням новітніх інформаційно-комунікаційних технологій у вищій школі.
ПР-04	Самостійно й творчо опрацьовувати, аналізувати і демонструвати результати дослідження засобами інструментарію інформаційних технологій.
ПР-05	Вибирати найдоцільніші формули мовленнєвого етикету в усному й писемному педагогічному мовленні, використовувати власний невербальний репертуар для передачі професійно спрямованої інформації.
ПР-06	Планувати і вирішувати завдання власного професійного та особистісного розвитку, стимулювати розвиток творчих здібностей, художньо-естетичних смаків й ціннісних орієнтацій, загальної культури особистості.
ПР-07	Створювати умови для постійної самоактуалізації, мотивації високих досягнень, прагнути високих професійних результатів, життєвих успіхів.
ПР-08	Аналізувати та класифікувати основні підходи, теорії та концепції психологічної науки, вибирати зміст, необхідний для професійної реалізації.
ПР-09	Організовувати та брати участь у роботі кафедри, в організації та проведенні семінарів, конференцій, педагогічних читань, виставок, конкурсів, у розробленні

	навчально-методичних матеріалів щодо покращення якості роботи та професійної майстерності.
ПР-10	Володіти базовими знаннями з гуманітарних та професійно орієнтованих дисциплін, необхідних для вирішення професійних педагогічних завдань відповідно до освітньо-професійної програми та завдань початкової освіти.
ПР-11	Демонструвати професійно орієнтовані знання та застосовувати їх під час реалізації принципів, організаційних форм і прийомів управління освітнім процесом з урахуванням сучасних умов, індивідуальних особливостей здобувачів вищої освіти.
ПР-12	Володіти базовими знаннями з гуманітарних та професійно орієнтованих дисциплін, необхідних для вирішення професійних педагогічних завдань відповідно до освітньо-професійної програми та завдань початкової освіти.
ПР-13	Застосовувати методичні знання на теоретичному та практичному рівнях для формування ключових і предметних компетентностей здобувачів вищої освіти.
ПР-14	Ідентифікувати та використовувати методи психолого-педагогічних досліджень, формулювати і вирішувати завдання, що виникають в ході науково-дослідної та практичної діяльності.

8 — РЕСУРСНЕ ЗАБЕЗПЕЧЕННЯ РЕАЛІЗАЦІЇ ПРОГРАМИ	
Кадрове забезпечення	Підготовку за ОП здійснює кафедра теорії і практики початкової освіти, до складу якої входять 14 НПП, з них 14 з наук. ст., вч. зв., 2 докт. н., проф. Освітній процес за ОП здійснюють 56 викладачів. 98,2 % науково-педагогічних працівників, задіяних до викладання дисциплін професійно-практичного циклу, мають наукові ступені та вчені звання за спеціальністю 013 «Початкова освіта» чи спорідненими спеціальностями. Відповідає вимогам МОН України щодо кадрового забезпечення навчального плану підготовки бакалавра зі спеціальності 013 Початкова освіта
Матеріально-технічне забезпечення	Наявна матеріально-технічна база повністю дозволяє забезпечити успішну організацію освітнього процесу за ОП «Початкова освіта». Загальна площа аудиторного фонду факультету складає 1233,0 м2 Забезпечення навч. приміщеннями ОП: - лекційних прим. – 6 аудиторій (№3, №32, №41, №42, №45, №46); - прим. для пр.з, с/з. – 11 аудиторій (№14, №6, №7, №13, №15, №28, №30, №31, №37, №38, № 47); - спец.лаб. та лаб. – 6 аудиторій (№_40, № 9, №2, №23, №24, №26); - комп. класи – 5 (№1, №29, №33, №36, №48); 30% аудиторій мають мультимедійне обладнання. Кількість ПК для здобувачів вищої освіти зі спеціальності становить - 232 одиниць. Усі навчальні аудиторії під’єднані до мережі Інтернет та локальної мережі університету.
Інформаційне та навчально-методичне забезпечення	Усі дисципліни навчального плану ОП забезпечені: а) силабусами; б) навчально-методичними комплексами дисциплін: - робочими програмами навчальних дисциплін; - завданнями та методичними рекомендаціями до практичних, лабораторних робіт; - завданнями для організації самостійної роботи здобувачів вищої освіти;

	- завданнями для поточного та підсумкового контролю; - робочими програмами практичної підготовки; - методичними вказівками та тематикою курсових робіт; - матеріалами для проведення підсумкової атестації; в) підручниками, навчальними та навчально-методичними посібниками; г) фаховими періодичними виданнями. Підтримується в актуальному стані: - офіційний сайт ДДПУ – http://ddpu.edu.ua; - інформаційний ресурс – цифровий портал «Початкова освіта: навчання впродовж життя» (psll.paradox.dn.ua). - діють точки доступу WiFi; - упроваджена система дистанційного навчання Moodle; - електронна бібліотека, електронний архів-репозиторій.
9 - Академічна мобільність	
Національна кредитна мобільність	Передбачає можливість національної кредитної мобільності за деякими освітніми компонентами, що забезпечують набуття загальних або спеціальних (фахових) компетентностей.
Міжнародна кредитна мобільність	На основі двосторонніх партнерських угод (договорів) про співробітництво між ДВНЗ «Донбаський державний педагогічний університет» та закладами вищої освіти зарубіжних країн-партнерів.
Навчання іноземних здобувачів вищої освіти	----

2. **ПЕРЕЛІК ОСВІТНІХ КОМПОНЕНТІВ (ОК) ОСВІТНЬОЇ ПРОГРАМИ**

«Початкова освіта» магістерського освітнього рівня

2.1.1. Перелік освітніх компонентів ОП, кредитний розподіл та форми ПК

(для здобувачів вищої освіти за терміном навчання 1 рік 4 місяці)

Код н/д	Компоненти освітньої програми (навчальні дисципліни, курсові проєкти (роботи), практики, кваліфікаційна робота)	Кількість кредитів	Форма підсумки контролю	Семестри вивчення
1	**2**	**3**	**4**	**5**
Обов'язкові компоненти ОП				
Навчальні дисципліни циклу загальної підготовки				
ОК 1.	Філософія освіти і науки	4	екзамен	1
ОК 2.	Університетські студії	3	залік	3
ОК 3.	Іноземна мова	3	залік	1
ОК 4	Професійний імідж викладача вищої школи	3	залік	3
ОК 5	Педагогіка вищої школи	4	екзамен,	2
ОК 6	Психологія вищої школи	5	екзамен	3
ОК 7	Інтелектуальна власність	3	залік	2
ОК 8	Сучасні інформаційні технології	3	залік	1
Навчальні дисципліни фахового (професійно-практичного) циклу				
ОК 9	Технології навчання освітніх галузей початкової школи	4	екзамен	1
ОК 10	Методика навчання у ЗВО педагогіки і методик початкової школи	5	екзамен	2
ОК 11	Курсова робота з методик початкової освіти	3	залік	3
ОК 12	Оздоровча фізична культура вчителя початкової школи	3	залік	1
ОК 13	Електронна лінгвометодика	3	залік	2
ОК 14	Асистентська виробнича практика	6		
ОК 15	Електронний контент навчання мистецьких дисциплін у ЗВО	3	залік	1
ОК 16	Культура професійної комунікації викладача ЗВО	3	залік	3
ОК 17	Інноваційні технології професійної підготовки вчителів початкової школи	3	залік	3
Загальний обсяг обов'язкових компонентів *61 кредит*				
ВИБІРКОВІ КОМПОНЕНТИ ОП				
ВБ 1.	Управління навчальними закладами	3	залік	3
ВБ 2.	Охорона праці в галузі освіти та життєзабезпечення в надзвичайних станах	4	залік	2
ЗА ВИБОРОМ СТУДЕНТА				
за вибірковим блоком «Музика»				
ВС 1.1	Історія музичного мистецтва	4	екзамен	2
ВС 1.2	Додатковий музичний інструмент	4	екзамен,	3
ВС 1.3	Основний музичний інструмент	5	екзамен	1
ВС 1.4	Методика навчання музики	5	екзамен	1
ВС 1.5	Диригування	4	екзамен	2
за вибірковим блоком «Хореографія»				
ВС 2.1	Практикум класичного танцю	9	екзамен	1, 2

ВС 2.2	Практикум народного танцю	8	екзамен	2, 3
ВС 2.3	Методика навчання хореографії	5	екзамен	1
за вибірковим блоком «Інформатика»				
ВС 3.1	Практикум «Технології»	9	екзамен	1, 2
ВС 3.2	Інформаційні технології у пропедевтиці початкового навчання	4	екзамен	2
ВС 3.3	Методика навчання інформатики	5	екзамен	1
ВС 3.4	Педагогічна ергономіка	4	екзамен	3
за вибірковим блоком «Англійська мова»				
ВС 4.1	Практична граматика (англійська мова)	9	екзамен	1, 2
ВС 4.2	Методика навчання англійської мови	5	екзамен	1
ВС 4.3	Лінгвокраїнознавство	4	екзамен	2
ВС 4.4	Інноваційні технології вивчення англійської мови	4	екзамен	3
Загальний обсяг вибіркових компонентів 29 кредитів (7 кредитів ВБ, 22 кредити ВС)				
ЗАГАЛЬНИЙ ОБСЯГ ОСВІТНЬОЇ ПРОГРАМИ		**90**	**10/ 13**	

2.1.а. Перелік додаткових освітніх компонентів ОП

для студентів з неспоріднених спеціальностей (термін навч. – 1р.10 м.)

- ПЕРІОД КОМПЕНСАЦІЙНОГО НАВЧАННЯ

Код н/д	**Компоненти освітньої програми (навчальні дисципліни, курсові проєкти (роботи), практики, кваліфікаційна робота)**	**Кількість кредитів**	**Форма підсумки контролю**	**Семестри вивчення**
1	**2**	**3**	**4**	**5**
Обов'язкові компоненти ОП				
Навчальні дисципліни циклу загальної підготовки				
ОК 1.	Філософія освіти і науки	4	екзамен	1
ОК 2.	Університетські студії	3	залік	3
ОК 3.	Іноземна мова	3	залік	1
ОК 4	Професійний імідж викладача вищої школи	3	залік	3
ОК 5	Педагогіка вищої школи	4	екзамен,	2
ОК 6	Психологія вищої школи	5	екзамен	3
ОК 7	Інтелектуальна власність	3	залік	2
ОК 8	Сучасні інформаційні технології	3	залік	1
Навчальні дисципліни фахового (професійно-практичного) циклу				
ОК 9	Методика навчання освітньої галузі «Математика»	4	екзамен	1
ОК 10	Електронний контент навчання мистецьких дисциплін у ЗВО	3	залік	4
ОК 11	Методика навчання освітніх галузей «Природознавство», «Суспільствознавство»	3	залік	1
ОК 12	Методика навчання у ЗВО педагогіки і методик початкової освіти	6	екзамен	3
ОК 13	Електронна лінгвометодика	3	залік	4
ОК 14	Методика навчання іноземної мови	3	залік	2
ОК 15	Культура професійної комунікації викладача ЗВО	5	залік	4
ОК 16	Інноваційні технології професійної підготовки вчителів початкової школи	5	залік	4
ОК 17	Методика навчання інформатики в початковій школі	3	залік	3

ОК 18	Методика навчання інтегрованого курсу «Мистецтво»	3	залік	3
ОК 19	Методика навчання української мови в початковій школі	5	екзамен	2
ОК 20	Методика навчання курсу «Я досліджую світ»	5	екзамен	4
ОК 21	Виробнича педагогічна практика	9		
ОК 22	Оздоровча фізична культура вчителя початкової школи	3	залік	1
ОК 23	Курсова робота з методик початкової освіти	3		
Загальний обсяг обов'язкових компонентів *61 кредит*				
ВИБІРКОВІ КОМПОНЕНТИ ОП				
ВБ 1.	Управління навчальними закладами	3	залік	3
ВБ 2.	Охорона праці в галузі освіти та життєзабезпечення в надзвичайних станах	4	залік	2
ЗА ВИБОРОМ СТУДЕНТА				
за вибірковим блоком «Музика»				
ВС 1.1	Історія музичного мистецтва	4	екзамен	2
ВС 1.2	Додатковий музичний інструмент	4	екзамен,	3
ВС 1.3	Основний музичний інструмент	5	екзамен	1
ВС 1.4	Методика навчання музики	5	екзамен	1
ВС 1.5	Диригування	4	екзамен	2
за вибірковим блоком «Хореографія»				
ВС 2.1	Практикум класичного танцю	9	екзамен	1, 2
ВС 2.2	Практикум народного танцю	8	екзамен	2, 3
ВС 2.3	Методика навчання хореографії	5	екзамен	1
за вибірковим блоком «Інформатика»				
ВС 3.1	Практикум «Технології»	9	екзамен	1, 2
ВС 3.2	Інформаційні технології у пропедевтиці початкового навчання	4	екзамен	2
ВС 3.3	Методика навчання інформатики	5	екзамен	1
ВС 3.4	Педагогічна ергономіка	4	екзамен	3
за вибірковим блоком «Англійська мова»				
ВС 4.1	Практична граматика (англійська мова)	9	екзамен	1, 2
ВС 4.2	Методика навчання англійської мови	5	екзамен	1
ВС 4.3	Лінгвокраїнознавство	4	екзамен	2
ВС 4.4	Інноваційні технології вивчення англійської мови	4	екзамен	3
Загальний обсяг вибіркових компонентів 29 кредитів (7 кредитів ВБ, 22 кредити ВС)				
ЗАГАЛЬНИЙ ОБСЯГ ОСВІТНЬОЇ ПРОГРАМИ		**120**	**екзамен − 23 залік − 16**	

2.2. ТАБЛИЦЯ ВІДПОВІДНОСТІ
освітніх компонентів (ОК) компетентностям (ЗК/ФК) та програмним результатам навчання (ПРН)*

Освітні компоненти (ОК)	**Компетентності (ЗК та ФК)**	**Програмні результати навчання (ПРН)**
(ОК1) Філософія освіти і науки	ЗК1, ЗК2, ЗК4, СК 2	ПРН1, ПРН4, ПРН6, ПРН10
(ОК2) Університетські студії	ЗК1, ЗК2, ЗК4, СК 2, СК3	ПРН1, ПРН4, ПРН6, ПРН10, ПРН12
(ОК3) Іноземна мова	ЗК3, ЗК4, ЗК5	ПРН5, ПРН7,
(ОК4) Професійний імідж викладача вищої школи	ЗК4, СК2, СК3	ПРН6, ПРН7, ПРН9, ПРН11, ПРН12
(ОК5) Педагогіка вищої школи	ЗК1, ЗК4, СК2, СК4	ПРН1, ПРН6, ПРН7, ПРН9, ПРН13
(ОК6) Психологія вищої школи	ЗК1, ЗК4, СК1, СК4	ПРН1, ПРН6, ПРН7, ПРН8, ПРН13
(ОК7) Інтелектуальна власність	ЗК1, ЗК2, ЗК4, СК 2	ПРН1, ПРН4, ПРН6, ПРН10
(ОК8) Сучасні інформаційні технології	ЗК2, ЗК5, СК2	ПРН3, ПРН4, ПРН10
(ОК9) Технології навчання освітніх галузей початкової школи	ЗК1, ЗК4, ЗК 5, СК2, СК4	ПРН1, ПРН6, ПРН7, ПРН9, ПРН13
(ОК10) Методика навчання у ВНЗ педагогіки і методик початкової школи	ЗК1, ЗК4, СК2, СК4	ПРН1, ПРН6, ПРН7, ПРН9, ПРН13
(ОК11) Курсова робота з методик початкової освіти	ЗК2, ЗК3, СК2, СК4, СК5	ПРН3, ПРН4, ПРН5, ПРН 9, ПРН 10
(ОК12) Оздоровча фізична культура вчителя початкової школи	ЗК1, СК2, СК 4	ПРН1, ПРН2, ПРН9, ПРН13
(ОК13) Електронна лінгвометодика	ЗК2, ЗК3, СК2, СК4, СК5	ПРН3, ПРН4, ПРН5, ПРН 9, ПРН 10
(ОК14) Асистенська виробнича практика	ЗК1, ЗК2, ЗК4, СК2, СК4	ПРН1, ПРН3, ПРН6, ПРН7, ПРН10, ПРН13
(ОК15) Електронний контент навчання мистецьких дисциплін у ВНЗ	ЗК2, ЗК3, ЗК5, СК2, СК4, СК5	ПРН3, ПРН4, ПРН5, ПРН 9, ПРН 10
(ОК16) Культура професійної комунікації викладача ВНЗ	ЗК3, ЗК 4, ЗК5, СК5	ПРН5, ПРН6, ПРН7, ПРН14
(ОК17) Інноваційні технології професійної підготовки вчителів початкової школи	ЗК1, ЗК2, ЗК4, СК2, СК4	ПРН1, ПРН3, ПРН6, ПРН7, ПРН10, ПРН13
(ВБ1)Управління навчальними закладами	ЗК1, ЗК5, СК3	ПРН2, ПРН11, ПРН12
(ВБ2) Охорона праці в галузі освіти та життєзабезпечення в надзвичайних станах	ЗК1, СК3	ПРН2, ПРН11, ПРН12
(ВС1.1) Історія музичного мистецтва	ЗК4	ПРН6
(ВС1.2) Додатковий музичний	ЗК4	ПРН6

інструмент		
(ВС1.3) Основний музичний інструмент	ЗК4	ПРН6
(ВС1.4) Методика навчання музики	ЗК4, СК4	ПРН6, ПРН13
(ВС1.5) Диригування	ЗК4	ПРН6
(ВС2.1) Практикум класичного танцю	ЗК4	ПРН6
(ВС2.2) Практикум народного танцю	ЗК4	ПРН6
(ВС2.3) Методика навчання хореографії	ЗК4, СК4	ПРН6, ПРН13
(ВС3.1) Практикум «Технології»	ЗК2	ПРН3, ПРН4
(ВС3.2) Інформаційні технології у пропедевтиці початкового навчання	ЗК2	ПРН3, ПРН4
(ВС3.3) Методика навчання інформатики	ЗК2, СК4	ПРН3, ПРН4, ПРН13
(ВС3.4) Педагогічна ергономіка	ЗК2	ПРН3, ПРН4
(ВС4.1) Практична граматика (англійська мова)	ЗК3, ЗК5	ПРН5
(ВС4.2) Методика навчання англійської мови	ЗК3, СК4	ПРН5, ПРН13
(ВС4.3) Лінгвокраїнознавство	ЗК3, ЗК 5	ПРН5
(ВС4.4) Інноваційні технології вивчення англійської мови	ЗК3, ЗК2	ПРН5, ПРН4

2.3. СТРУКТУРНО-ЛОГІЧНА СХЕМА ОП «ПОЧАТКОВА ОСВІТА»

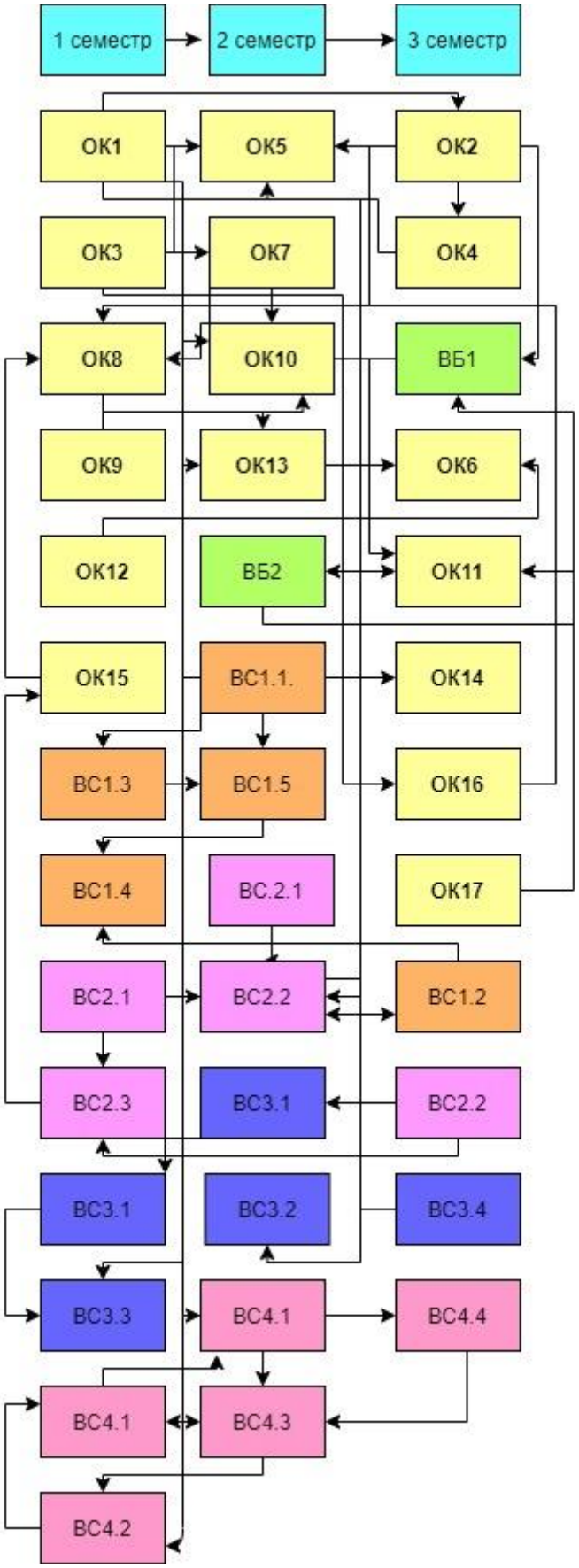

3. ФОРМА АТЕСТАЦІЇ ЗДОБУВАЧІВ ВИЩОЇ ОСВІТИ

Підсумкова атестація випускників освітньої програми ***«Початкова освіта» другого (магістерського) рівня*** спеціальності **013 Початкова освіта** проводиться у формі **комплексного кваліфікаційного екзамену**:

Комплексний кваліфікаційний екзамен: складається з методик навчання у ЗВО методик початкової освіти: методики педагогіки початкової школи, методики мови початкової школи, методики математики початкової школи, методики природознавства початкової школи.

Структура білетів до комплексного кваліфікаційного іспиту:

Екзаменаційний білет становить собою комплексне поєднання різних форм завдань. У складі кожного білета:

І завдання – тест

40 тестових завдань для перевірки теоретичної підготовки майбутніх магістрів початкової освіти із таких дисциплін: методика навчання у ЗВО педагогіки початкової школи, методика навчання у ЗВО методики мови початкової школи, методика навчання у ЗВО методики математики початкової школи, методика навчання у ЗВО методики природознавства початкової школи (по10 питань із кожної дисципліни).

Форми тестових завдань уніфіковано таким чином:

- 5 тестових завдань закритої форми вибіркових (із вибором однієї або декількох правильних відповідей), що оцінюється по 2 балу за кожну правильну відповідь;
- 2 тестових завдання закритої форми на встановлення відповідності чи відновлення послідовності, що оцінюється по 4 бали за кожну правильну відповідь;
- 3 тестових завдання відкритої форми на доповнення поданого твердження, що оцінюється по 4 бали за кожну правильну відповідь.

ІІ завдання

Теоретичне запитання з однієї із методик (методика навчання у ЗВО педагогіки початкової школи, методика навчання у ЗВО методики мови початкової школи, методика навчання у ЗВО методики математики початкової школи, методика навчання у ЗВО методики природознавства початкової школи), що потребує розгорнутої відповіді.

Під час відповіді на питання здобувачі вищої освіти повинні показати знання оновленого змісту навчання методик у загальноосвітніх навчальних закладах та ЗВО згідно Концепції Нової української школи, знання головних компонентів державного стандарту початкової освіти, теорії сучасного навчання, розкрити зміст основних педагогічних категорій вищої освіти (педагогіка, освіта, виховання, навчання, педагогічний процес, його форми, методи), продемонструвати різні теоретико-методологічні підходи; проаналізувати сучасний стан і головні тенденції сучасного розвитку освіти в Україні і зарубіжжі, шляхи інтеграції системи вітчизняної освіти в світову освітню систему; бути обізнаними з основними сучасними моделями систем освіти розвинених країн світу, проблемами та позитивним досвідом їх організації. При цьому здобувач вищої освіти повинен системно й логічно викласти матеріал, показати володіння спеціальною термінологією і культуру усного та писемного мовлення.

ІІІ завдання

Практичне завдання з однієї із методик (методика навчання у ЗВО педагогіки початкової школи, методика навчання у ЗВО методики мови початкової школи, методика навчання у ЗВО методики математики початкової школи, методика навчання у ЗВО методики природознавства початкової школи), що потребує розроблення фрагменту навчально-методичного забезпечення лекційних, практичних, лабораторних та інших форм завдань.

Виконуючи практичне завдання здобувачі вищої освіти повинні показати вміння застосовувати сучасні принципи, методи, прийоми і засоби навчання; уміння правильно

контролювати та оцінювати знання, вміння і навички здобувачі вищої освіти; уміння раціонально добирати, а в разі необхідності виготовляти дидактичний матеріал, наочність до занять відповідно до пізнавальної мети. орієнтуватися в проблемах методики викладання методичних дисциплін початкової освіти у вищій школі; дозувати навчальний матеріал на лекції й практичні заняття; укладати навчальні плани й програми з вказаних дисциплін; складати плани практичних, лекційних та занять; готувати лекційні та практичні заняття, добираючи сучасні методи та прийоми навчання; розробляти різноманітні види унаочнення; використовувати електронні засоби навчання; оцінювати результати викладання дисциплін у вищій школі.

Атестація завершується видачою документа встановленого зразка про присудження ***ступеня*** МАГІСТРА із ***присвоєнням кваліфікації***: магістр початкової освіти. Викладач педагогіки і методики початкової освіти. Учитель початкової школи та музики / Учитель початкової школи та керівник хореографічного колективу / Учитель початкової школи та інформатики / Учитель початкової школи та англійської мови.

Атестація здійснюється відкрито і публічно.

4. МАТРИЦЯ ВІДПОВІДНОСТІ ПРОГРАМНИХ КОМПЕТЕНТНОСТЕЙ ПРОГРАМНИМ РЕЗУЛЬТАТАМ НАВЧАННЯ ОСВІТНЬОЇ ПРОГРАМИ «ПОЧАТКОВА ОСВІТА»

	ЗК 1	**ЗК 2**	**ЗК 3**	**ЗК 4**	**ЗК 5**	**СК 1**	**СК 2**	**СК 3**	**СК 4**	**СК 5**
ПРН 1	+									
ПРН 2	+									
ПРН 3		+								
ПРН 4		+								
ПРН 5			+		+					
ПРН 6				+	+					
ПРН 7				+						
ПРН 8						+				
ПРН 9							+			
ПРН 10							+			
ПРН 11								+		
ПРН 12								+		
ПРН 13									+	
ПРН 14										+

5. МАТРИЦЯ ВІДПОВІДНОСТІ ПРОГРАМНИХ КОМПЕТЕНТНОСТЕЙ ОСВІТНІМ КОМПОНЕНТАМ ОСВІТНЬОЇ ПРОГРАМИ «ПОЧАТКОВА ОСВІТА» ДРУГОГО (МАГІСТЕРСЬКОГО) РІВНЯ

	ОК 1	ОК 2	ОК 3	ОК 4	ОК 5	ОК 6	ОК 7	ОК 8	ОК 9	ОК 10	ОК 11	ОК 12	ОК 13	ОК 14	ОК 15	ОК 16	ОК 17	ВБ 1	ВБ 2	ВС 1.1	ВС 1.2	ВС 1.3	ВС 1.4	ВС 1.5	ВС 2.1	ВС 2.2	ВС 2.3	ВС 3.1	ВС 3.2	ВС 3.3	ВС 3.4	ВС 4.1	ВС 4.2	ВС 4.3	ВС 4.4
ЗК 1	+	+			+	+	+		+	+		+		+			+	+	+																
ЗК 2	+	+					+	+			+		+	+	+		+											+	+	+	+				+
ЗК 3			+								+		+		+	+																+	+	+	+
ЗК 4	+	+	+	+	+	+	+		+	+				+		+	+			+	+	+	+	+	+	+	+								
ЗК 5			+		+			+							+	+		+														+		+	
СК 1						+																													
СК 2	+	+		+	+		+	+	+	+	+	+	+	+			+																		
СК 3		+		+											+			+	+																
СК 4					+	+			+	+	+	+	+	+	+		+						+				+			+			+		
СК 5											+		+		+	+																			

6. МАТРИЦЯ ЗАБЕЗПЕЧЕННЯ ПРОГРАМНИХ РЕЗУЛЬТАТІВ НАВЧАННЯ ВІДПОВІДНИМИ ОСВІТНІМИ КОМПОНЕНТАМИ ОСВІТНЬОЇ ПРОГРАМИ «ПОЧАТКОВА ОСВІТА» ДРУГОГО (МАГІСТЕРСЬКОГО) РІВНЯ

	ОК 1	ОК 2	ОК 3	ОК 4	ОК 5	ОК 6	ОК 7	ОК 8	ОК 9	ОК 10	ОК 11	ОК 12	ОК 13	ОК 14	ОК 15	ОК 16	ОК 17	ВБ 1	ВБ 2	ВС 1.1	ВС 1.2	ВС 1.3	ВС 1.4	ВС 1.5	ВС 2.1	ВС 2.2	ВС 2.3	ВС 3.1	ВС 3.2	ВС 3.3	ВС 3.4	ВС 4.1	ВС 4.2	ВС 4.3	ВС 4.4
ПРН 1	+	+			+	+	+		+	+		+		+			+																		
ПРН 2												+						+	+																
ПРН 3								+			+		+	+	+		+											+	+	+	+				
ПРН 4	+	+					+	+			+		+		+															+	+				+
ПРН 5			+								+		+		+	+																+	+	+	+
ПРН 6	+	+		+	+	+	+		+	+				+		+	+			+	+	+	+	+	+	+	+								
ПРН 7			+	+	+	+			+	+				+		+	+																		
ПРН 8						+																													
ПРН 9				+	+				+	+	+	+	+		+																				
ПРН 10	+	+					+	+			+		+	+	+		+																		
ПРН 11				+														+	+																
ПРН 12		+		+														+	+																
ПРН 13					+	+			+	+		+		+			+						+				+			+			+		
ПРН 14																+												+	+						

Гарант освітньої програми
доктор педагогічних наук, професор Хижняк І. А.